Croisement et génétique pour obtenir du bleu

Noir = Bl+/Bl+

Bleu = Bl+/bl

Blanc = bl/bl

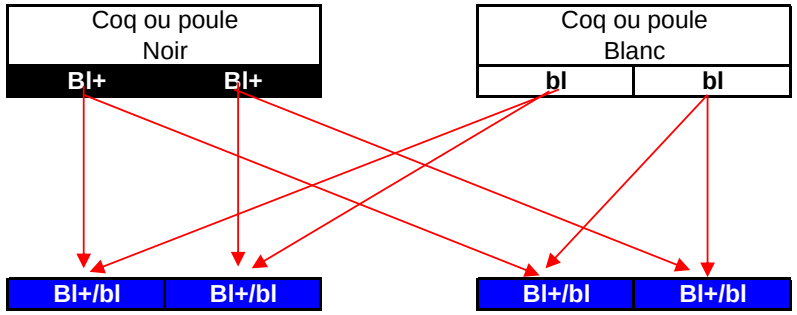

100% de Bleu

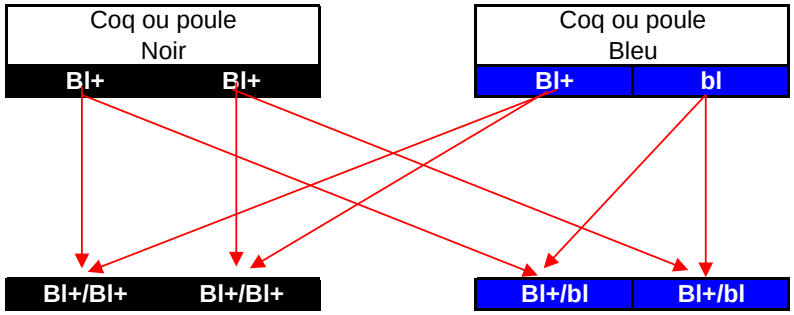

50% de Bleu, 50% de Noir

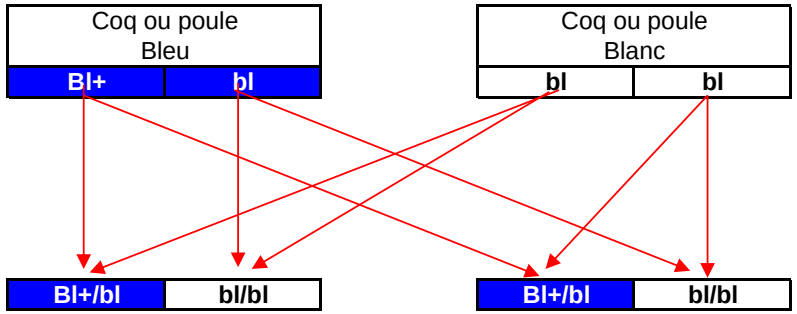

50% de Bleu, 50% de Blanc

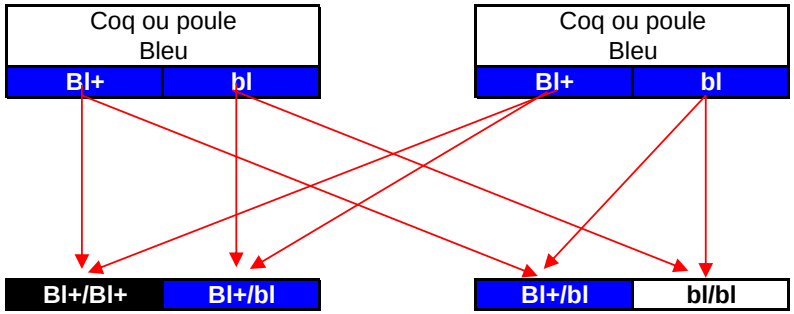

50% de Bleu, 25% de noir, 25% de Blanc

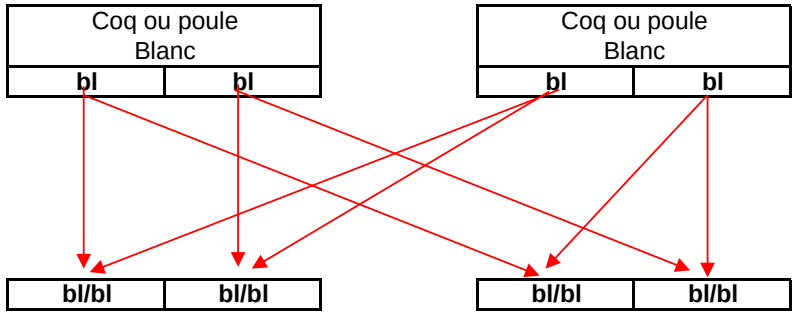

100% de Blanc

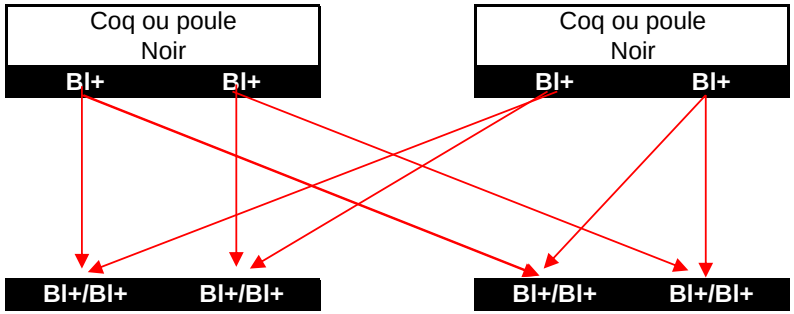

100% de Noir